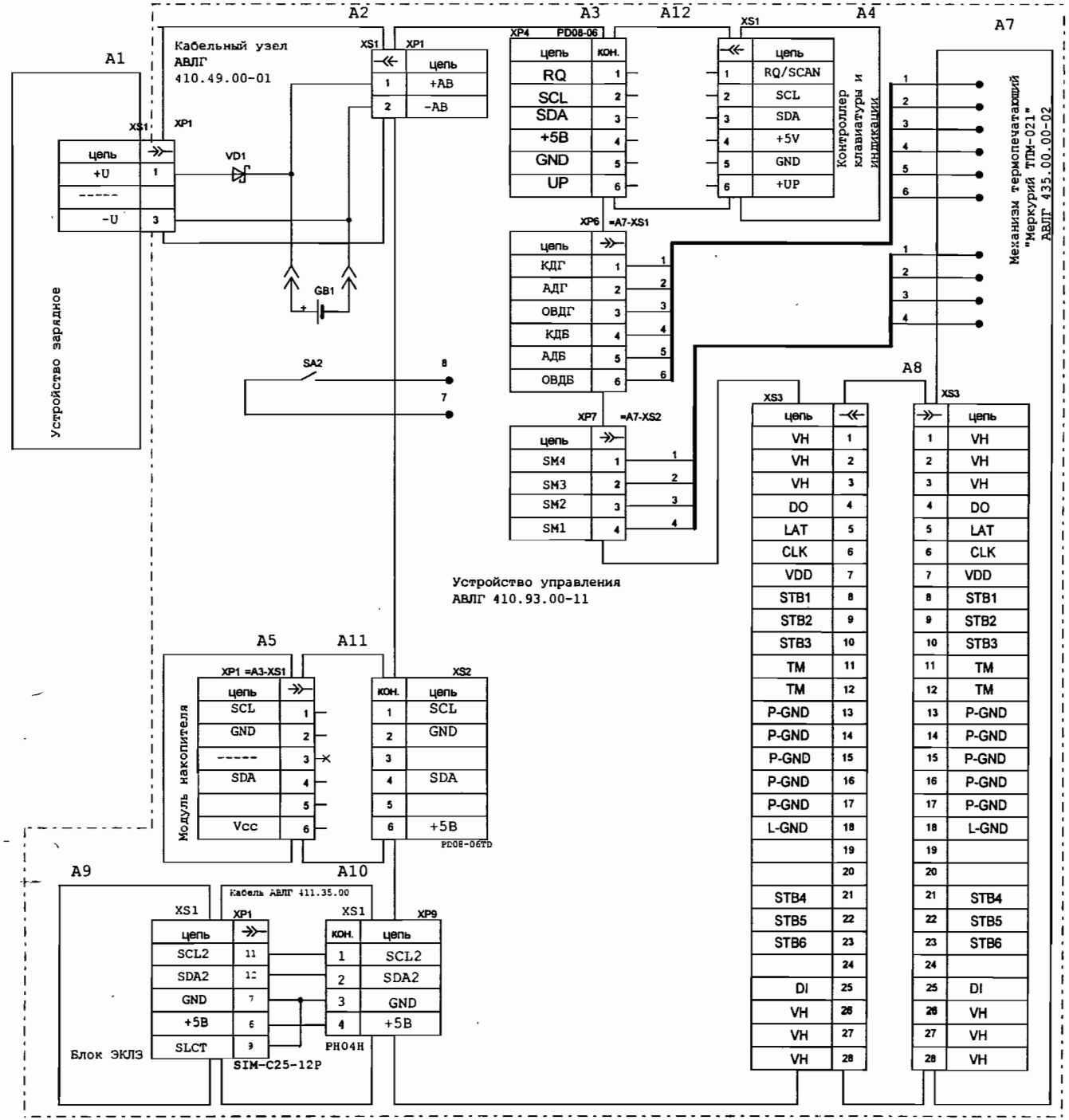

Позиционное обозначение	Наименование	Кол.	Примечание
GB1	Аккумулятор V, 6V 3,2 A-h	1	
A1	Устройство зарядное		
	"Меркурий-09УЗ1" АВЛГ455.30.00-22	1	*)
A2	Кабельный узел АВЛГ 410.49.00-01	1	
A3	Устройство управления АВЛГ 410.93.00-11	1	
A4	Контроллер клавиатуры и индикации		
	АВЛГ 410.02.00-05	1	
	с клавиатурой АВЛГ 410.02.02-03		
A5	Модуль накопителя АВЛГ 423.32.00	1	
	Д.э. АВЛГ423.30.00-05, АВЛГ423.30.00-08		
A7	Механизм термопечатающий	1	
	"Меркурий ТПМ-021" АВЛГ 435.00.00-02		
A8	Кабель АВЛГ 435.80.00-03	1	
A9	Блок ЭКЛЗ	1	
A10	Кабель АВЛГ 411.35.00	1	
A11	Кабель АВЛГ 410.39.00-01	1	
A12	Кабель АВЛГ 410.39.00	1	
	*) Допускается замена на АС		
	"Меркурий-12 ЗУ" АВЛГ436.231.002		

1. На гнездо X1 надеть изолятор Q187 (белый).
   На гнездо X2 надеть изолятор Q187 (голубой).

1

Изм.	Лист	№ докум.	Подп.	Дата	АВЛГ 410.00.00-40 Э3
Разработ.		Крылова			ККМ "Меркурий-115К" Схема электрическая принципиальная
Провер.		Орлов			Лит. / Масса / Масштаб
Гл.конст.					Лист / Листов 1
Н.контр.		Пауков			"ИНКОТЕКС"
Утв.		Бушин			

Перв. применение

Справ. №

Подп. и дата

Инв. № дубл.

Взам.инв.№

Подп. и дата

Инв. № подл.